19036

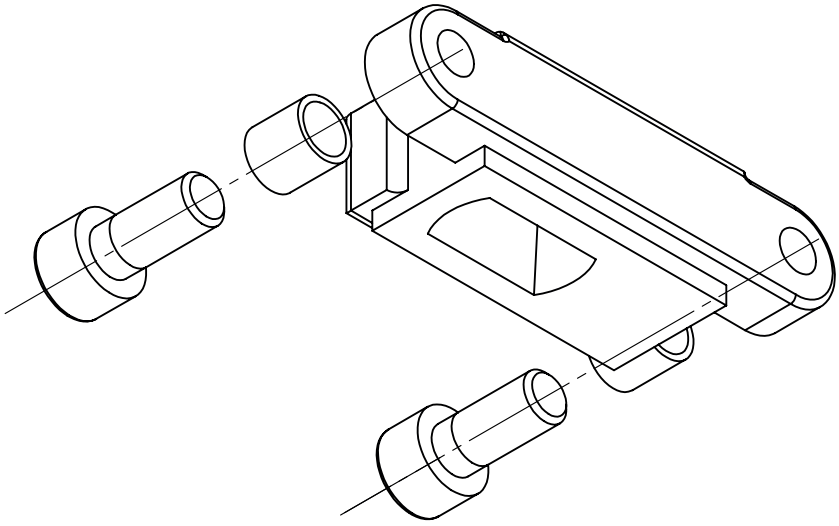

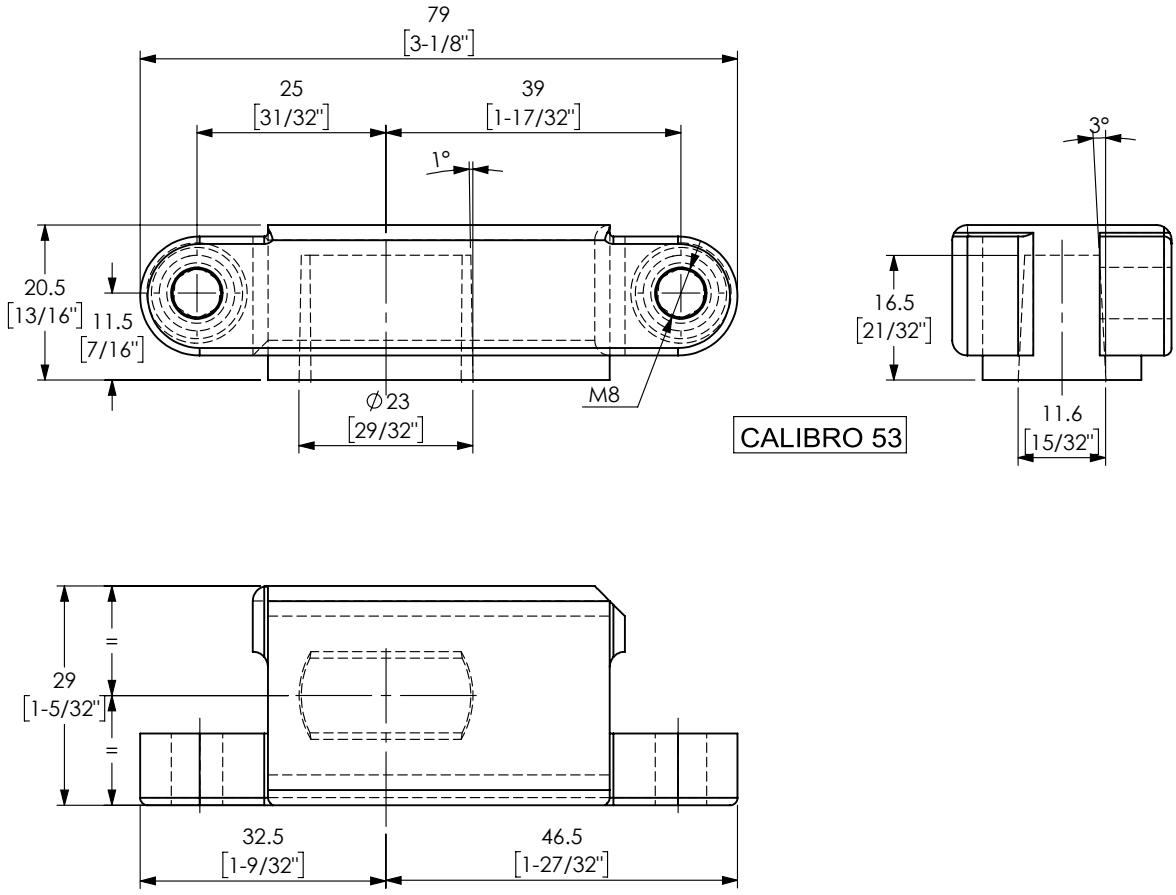

CALIBRO 53